□ 86mm 两相混合式精密滚珠丝杆步进电机

产品特点

深圳市美蓓亚斯科技有限公司的86系列混合式精密滚珠丝杆直线步进电机用进口丝杆制作，寿命长，性能高，推力大，精度高，性价比高，产品有贯通轴式，外部驱动式和固定轴式三种结构可选；最大推力可达230kg；步长从0.025mm到0.16mm可选，速度最快可超过每秒120mm。

（图片仅供参考，请以产品实物为准）

通用技术条件

		单叠厚 （机身 76mm）
电机类别	贯通轴式	86N7655-□-X-G
	外部驱动式	86E7655-□-X-G
	固定轴式	86C7655-□-X-G
电机步距角		1.8°
电机极性		双极性 4 线
额定电流		5.5 A
额定电压		3.0 V
相电阻		0.55Ω
相电感		4.0 mH
额定功率		33 W
温升		75 ℃
重量		2300 g
绝缘等级		B
绝缘电阻		20 MΩ
注：其它额定电流及单极性 6 线电机可根据客户要求定制。		

应用领域

86系列直线步进电机适用于要求精确定位、快速运动和长寿命的应用领域。典型的应用包括X-Y工作台、医疗设备、半导体加工、通信设备、调制阀、印刷设备、环保设备、自动机器人、3D打印机等。

丝杆代码规格表

丝杆代码	丝杆公称直径(mm)	螺纹导程(mm)	整步步长(mm/步)	可匹配电机类别
D1	16	5	0.025	贯通轴式，外部驱动式
D2		10	0.05	
D3		16	0.08	
D4		32	0.16	
注：更多丝杆规格请咨询我司电机销售工程师。				

外形和安装尺寸（单位：mm）

丝杆直径16mm导程5mm滚珠丝杆外部驱动式86电机图：

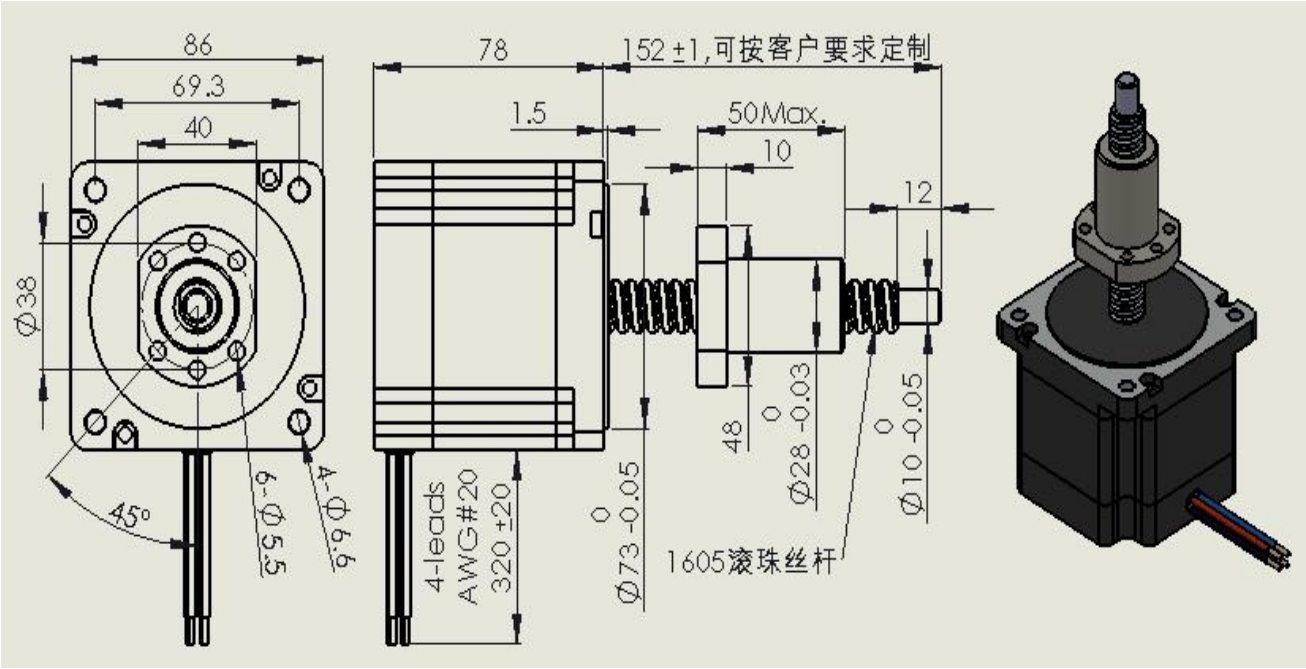

丝杆直径16mm导程10mm滚珠丝杆外部驱动式86电机图：

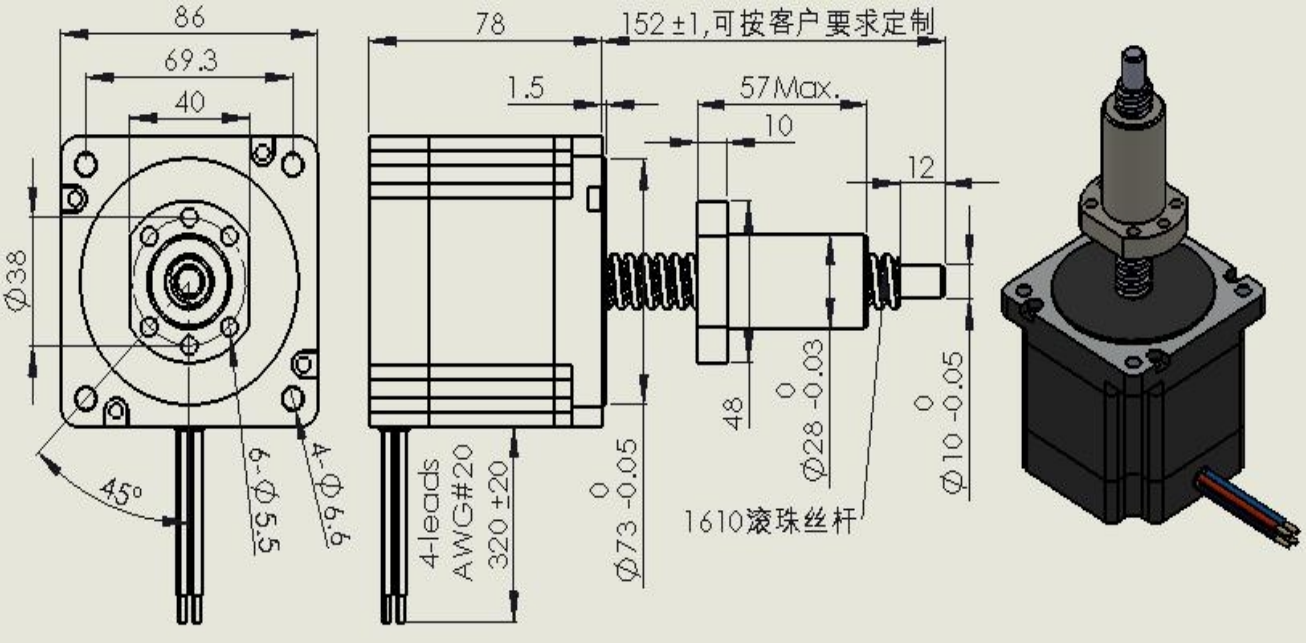

丝杆直径16mm导程16mm滚珠丝杆外部驱动式86电机图：

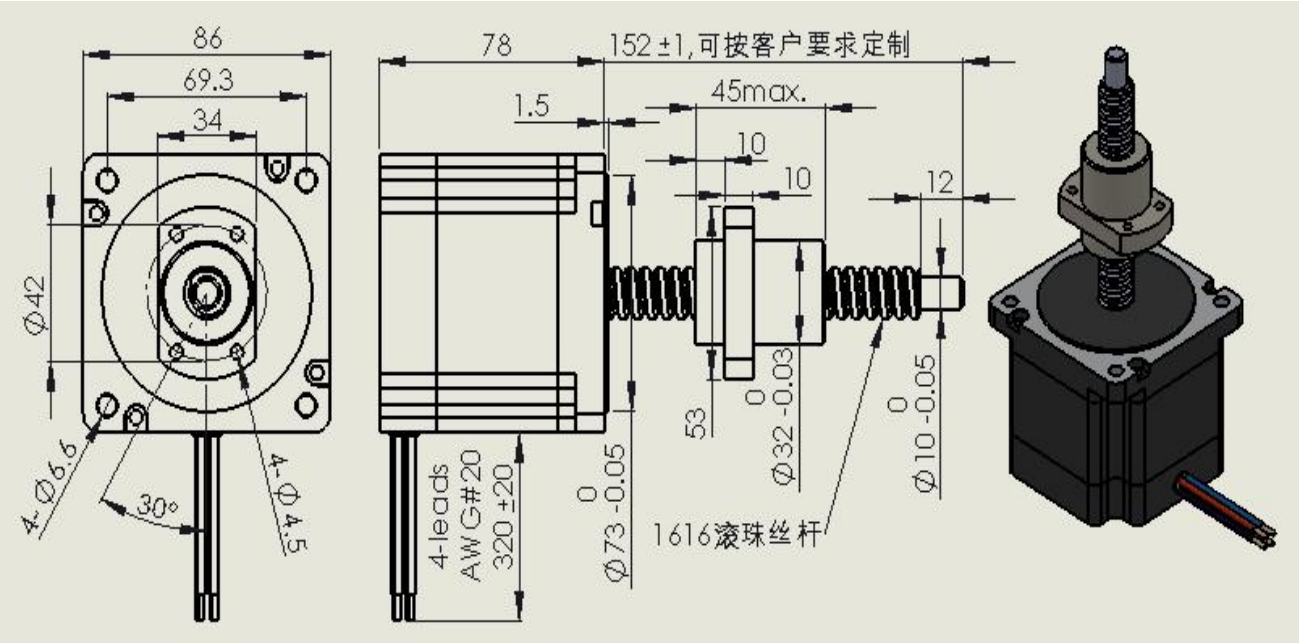

丝杆直径16mm导程32mm滚珠丝杆外部驱动式86电机图：

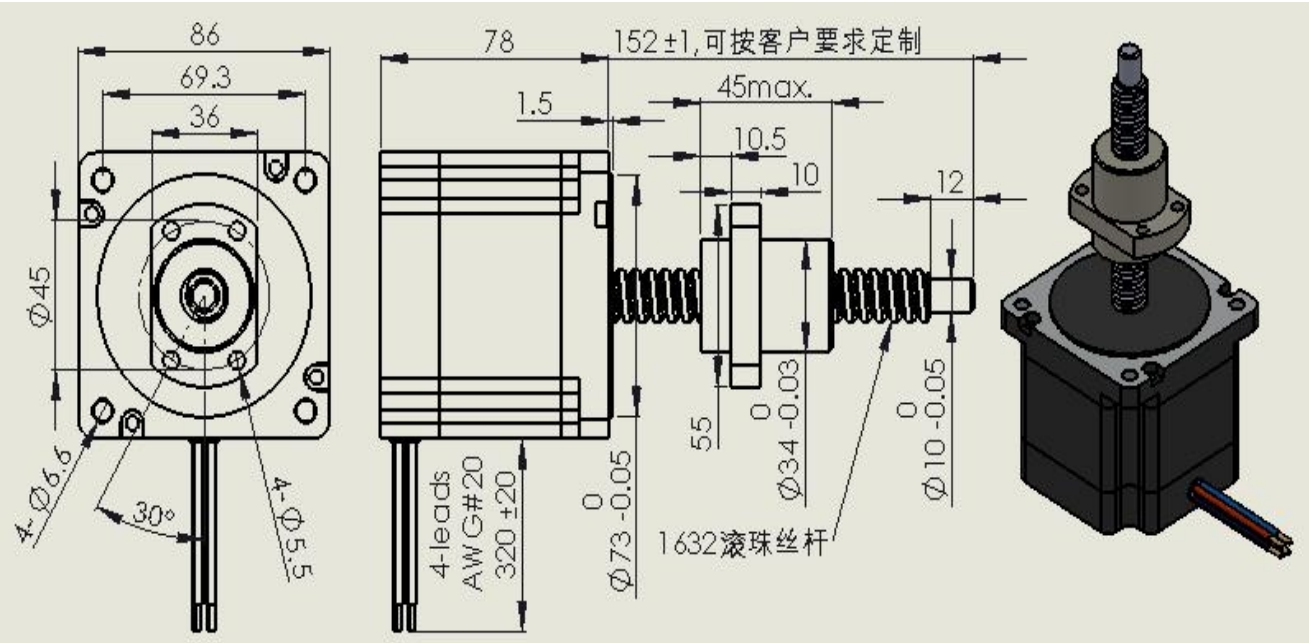

86系列电机推力曲线

86单叠厚机身76mm电机推力曲线图：

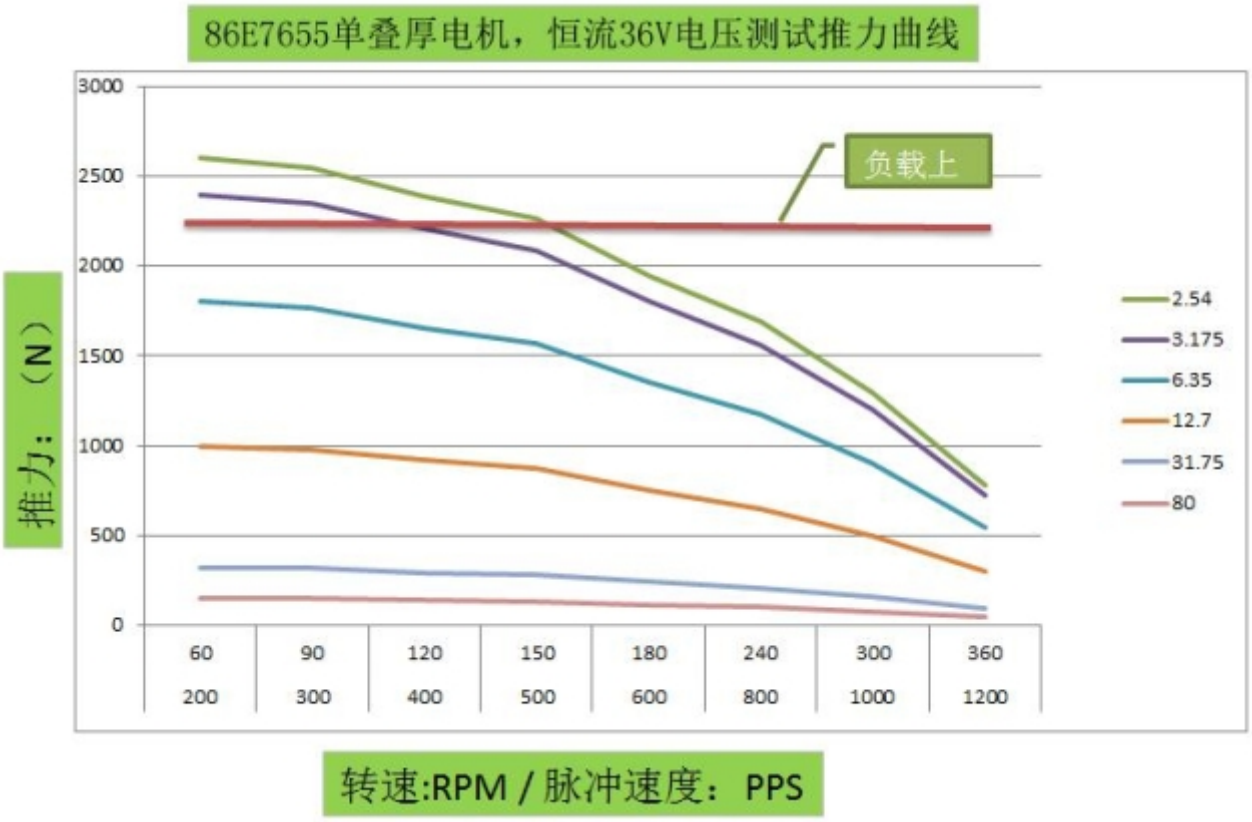
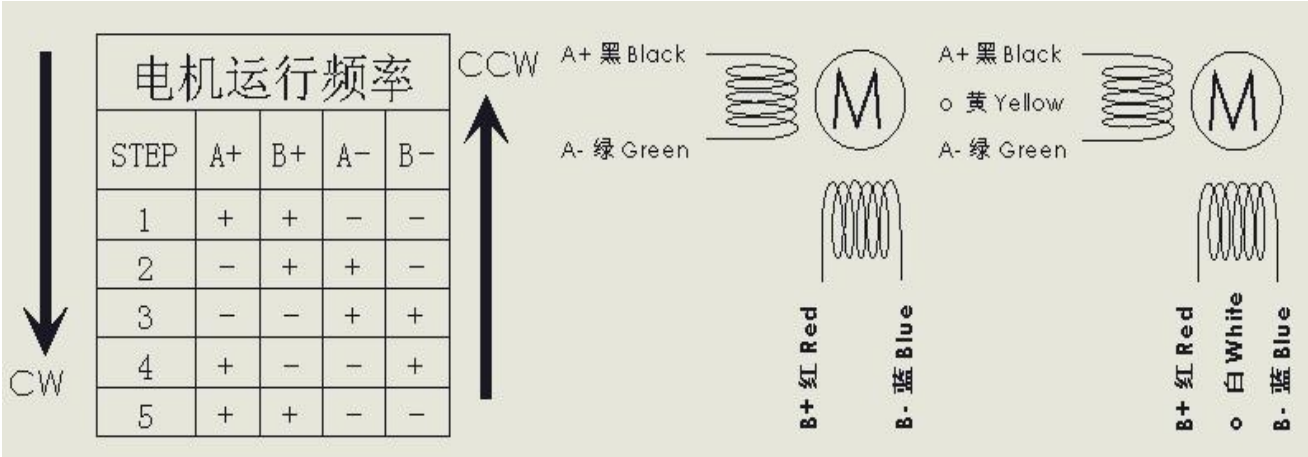
电机接线图